「四条大宮・梅小路・ホテルエミオン京都 ー 日ノ岡・上花山花ノ岡町」定期券通用範囲（調整特区２３０円）

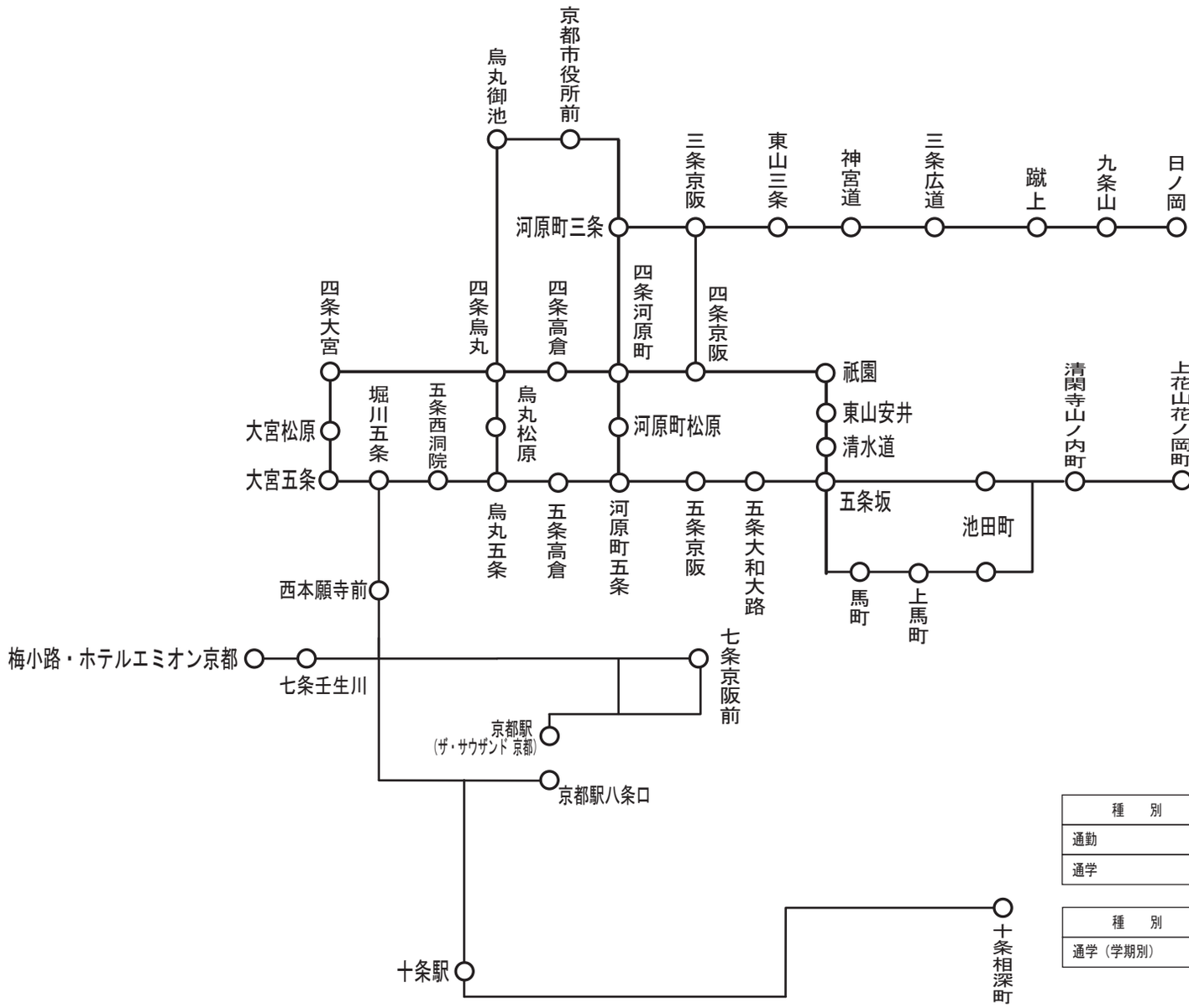

種　別	1か月	3か月	6か月
通勤	１０，３５０円	２９，５００円	５５，８９０円
通学	８，２８０円	２３，６００円	―

種　別	1学期	2学期	3学期
通学（学期別）	２８，１５０円	３０，２２０円	２１，５３０円

2025/3/23